Electroustic Ltd www.electroustic.co.uk +44 (0)1908 307200

Lumberg passion for connections

ELECTROUSTIC DISTRIBUTION OF CONNECTIVITY SOLUTIONS

Schraubanschlussklemmen, Raster 10,0 mm
Screw terminal blocks, pitch 10.0 mm
Borniers de raccordement à vis, pas 10,0 mm

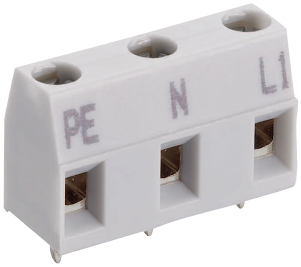

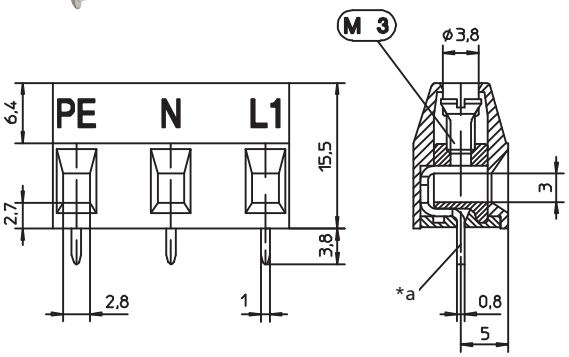

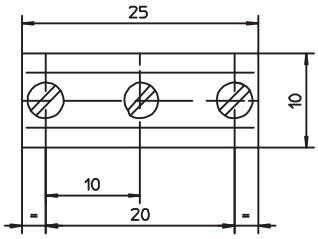

*a Bohrung der Leiterplatte Ø 1,3 mm
bore hole of printed circuit board Ø 1.3 mm
perçage de la carte imprimée Ø 1,3 mm

®

®

-Reg.-Nr. B911

KRENG

Schraubanschlussklemme für Netzanschluss, mit Fahrstuhlklemmkörper mit Untersteckschutz, stehend, teilungsgerecht anreihbar

1. Temperaturbereich -25 °C/+100 °C

2. Werkstoffe

Kontaktträger	PA, V2 nach UL 94
Klemmkörper	CuZn, vernickelt
Schraube	Stahl, verzinkt und chromatiert

3. Mechanische Daten

Schraube	M3
Prüfdrehmoment[1]	0,5 Nm
Anschließbare Leiter Schraubanschluss	
max. Querschnitt	4,0 mm²
Leitungsaufbau und andere freigegebene Leiter auf Anfrage	

4. Elektrische Daten

Bemessungsstrom	15 A
Bemessungsspannung[2]	500 V AC, ohne Leiterplatte
Prüfspannung	4,5 kV eff./60 s
Kriechstrecke[2]	≥ 8,6 mm
Luftstrecke[2]	≥ 8,6 mm
Kriechstromfestigkeit	CTI 600

[1] nach VDE 0609
[2] nach DIN EN 60664/IEC 60664

KRENG

Screw terminal block for mains supply, with lift clamp with protection against misplacing, upright, consecutive placement without loss of pitch

1. Temperature range -25 °C/+100 °C

2. Materials

Insulating body	PA, V2 according to UL 94
Clamp	CuZn, nickel-plated
Screw	steel, zinck-plated and chromated

3. Mechanical data

Screw	M3
Test tightening torque/screw[1]	0.5 Nm
Connectable conductors screw terminal	
max. section	2.5 mm²
Cable construction and further approved cables on request	

4. Electrical data

Rated current	15 A
Rated voltage[2]	500 V AC, without printed circuit board
Test voltage	4.5 kV eff./60 s
Creepage distance[2]	≥ 8.6 mm
Clearance[2]	≥ 8.6 mm
Tracking resistance	CTI 600

[1] according to VDE 0609
[2] according to DIN EN 60664/IEC 60664

KRENG

Bornier de raccordement à vis pour branchement d'alimentation, avec cage d'ascenseur avec protection contre mauvais enfichage, droite, emboîtable sans perte de pas

1. Température d'utilisation -25 °C/+100 °C

2. Matériaux

Corps isolant	PA, V2 suivant UL 94
Cage	CuZn, étamé
Vis	acier, zingué et chromaté

3. Caractéristiques mécaniques

Vis	M3
Couple de serrage de test[1]	0,5 Nm
Conducteurs raccordables à la borne	
Section max.	4,0 mm²
Composition du câble et autres câbles approuvés sur demande	

4. Caractéristiques électriques

Courant assigné	15 A
Tension assignée[2]	500 V AC, sans carte imprimée
Tension de claquage	4,5 kV eff./60 s
Distance d'isolement[2]	≥ 8,6 mm
Ligne de fuite[2]	≥ 8,6 mm
Tenue de claquage	CTI 600

[1] suivant VDE 0609
[2] suivant DIN EN 60664/CEI 60664

Bestellbezeichnung Designation Désignation	Polzahl Poles Pôles	VE PU UE	Abmessungen Dimensions Dimensions L (mm)
KRENG 03	**3**	**200**	**25,0**

Verpackung: lose im Karton
Packaging: in bulk, in a cardboard box
Emballage: en vrac, dans un carton