Electroustic Ltd www.electroustic.co.uk +44 (0)1908 307200

Lumberg
passion for connections

SFV
SGV

Einbaustecker nach IEC 61076-2-106, IP 40, mit Schraubverschluss und Lötanschlüssen
SFV: für Frontmontage
SGV: für Rückseitenmontage

1. Temperaturbereich	-40 °C/+85 °C
2. Werkstoffe	
Kontaktträger	PA GF
Kontaktstift 3- bis 8-polig	CuZn, versilbert und flashvergoldet
Kontaktstift 12-polig	CuZn, unternickelt und vergoldet
Gehäuse	Zn-Druckguss, vernickelt
Ringmutter	CuZn, vernickelt
3. Mechanische Daten	
Kontaktierung mit	Kupplungen 032098, 032099, KV, WKV Kupplungen nach IEC 61076-2-106 und IEC 60130-9
Schutzart[1]	IP 40
Weiteres siehe Tabelle	
4. Elektrische Daten	
Weiteres siehe Tabelle	

[1] nach DIN EN 60529,
nur in verschraubtem Zustand mit einem dazugehörigen Gegenstück
[2] nach VDE 0110/IEC 60664

SFV

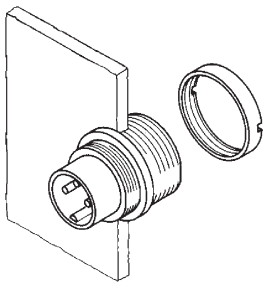

SGV

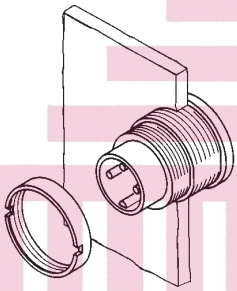

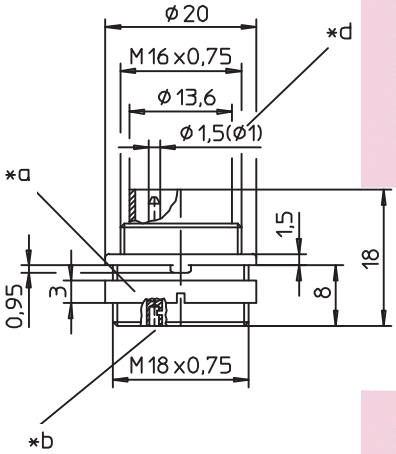

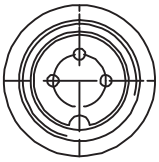

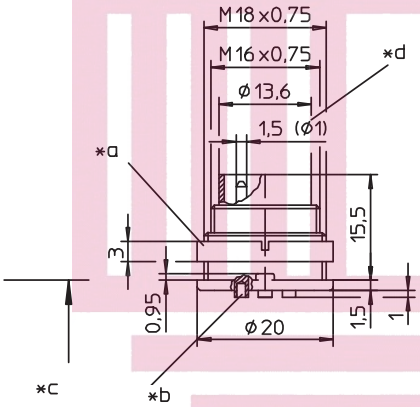

*a Mutter lose beigestellt
nut enclosed separately
écrou ajouté séparément

*b Lötkelch
bell-shaped solder terminal
plot à souder en forme de coupe

*c Montagerichtung
mounting direction
direction de montage

*d 12-polige Ausführung Ø 1,0 mm
12 pole version Ø 1.0 mm
version à 12 pôles Ø 1,0 mm

*e Einbauöffnung
port
ouverture d'emplacement

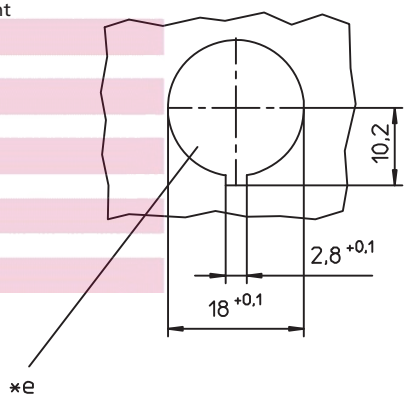

Polbilder, von der Lötseite gesehen
Pin configurations, solder side view
Schémas de raccordement, vus du côté à souder

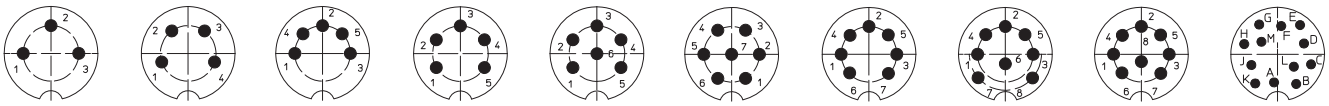

SFV 30	SFV 40	SFV 50	SFV 50/6	SFV 60	SFV 70	SFV 71	SFV 80	SFV 81	SFV 120
SGV 30	SGV 40	SGV 50	SGV 50/6	SGV 60	SGV 70	SGV 71	SGV 80	SGV 81	SGV 120

Electroustic Ltd www.electroustic.co.uk +44 (0)1908 307200

Rundsteckverbinder mit Schraubverschluss nach IEC 61076-2-106, IP 40
Circular connectors with threaded joint acc. to IEC 61076-2-106, IP 40
Connecteurs circulaires avec verrouillage à vis suivant CEI 61076-2-106, IP 40

SFV
SGV

Chassis plug acc. to IEC 61076-2-106, IP 40, with threaded joint and solder terminals
SFV: for front mounting
SGV: for rear mounting

1. Temperature range -40 °C/+85 °C

2. Materials

Insulating body	PA GF
Contact pin 3 to 8 poles	CuZn, silvered and flash gilded
Contact pin 12 poles	CuZn, pre-nickeled and gilded
Housing	Zn diecast, nickeled
Ring nut	CuZn, nickeled

3. Mechanical data

Mating with	sockets 032098, 032099, KV, WKV sockets according to IEC 61076-2-106 and IEC 60130-9
Protection[1]	IP 40

For further information see table

4. Electrical data

For further information see table

[1] according to DIN EN 60529, only in locked position with a proper counterpart
[2] according to VDE 0110/IEC 60664

SFV
SGV

Embase mâle suivant CEI 61076-2-106, IP 40, avec verrouillage à vis et connexion par soudure
SFV: pour montage de front
SGV: pour montage par derrière

1. Température d'utilisation -40 °C/+85 °C

2. Matériaux

Corps isolant	PA GF
Contact à broche 3 à 8 pôles	CuZn, argenté et doré flash
Contact à broche 12 pôles	CuZn, sous-nickelé et doré
Boîtier	Zn moulé sous pression, nickelé
Écrou à anneau	CuZn, nickelé

3. Caractéristiques mécaniques

Raccordement avec	connecteurs femelles 032098, 032099, KV, WKV connecteurs femelles suivant CEI 61076-2-106 et CEI 60130-9
Protection[1]	IP 40

Pour plus de détails, voir tableau

4. Caractéristiques électriques

Pour plus de détails, voir tableau

[1] suivant DIN EN 60529, uniquement à l'état verrouillé avec un propre pendant
[2] suivant VDE 0110/CEI 60664

Bestellbezeichnung / Designation / Désignation		Polzahl / Poles / Pôles	Verpackungseinheit (VE) / Package unit (PU) / Unité d'emballage (UE)	Anschlussquerschnitt / Wire section / Section de racc. de fil	Bemessungsstrom / Rated current / Courant assigné	Bemessungsspannung[2] / Rated voltage[2] / Tension assignée[2]	Prüfspannung / Test voltage / Tension d'éssai	Isolationswiderstand / Insulation resistance / Résistance d'isolement	Kontaktkapazität / Contact capacitance / Capacité de contact
				mm²	A	V AC	kV AC eff.	GΩ	pF
SFV 30	SGV 30	3	50	0,75	5	250	2	> 10	~ 2
SFV 40	SGV 40	4	50	0,75	5	250	2	> 10	~ 2
SFV 50	SGV 50	5	50	0,75	5	60	1	> 10	~ 3
SFV 50/6	SGV 50/6	5	50	0,75	5	250	2	> 10	~ 2
SFV 60	SGV 60	6	50	0,75	5	250	2	> 10	~ 2
SFV 70	SGV 70	7	50	0,75	5	250	2	> 10	~ 2
SFV 71	SGV 71	7	50	0,75	5	60	1	> 10	~ 3
SFV 80	SGV 80	8	50	0,75	5	60	1	> 10	~ 3
SFV 81	SGV 81	8	50	0,75	5	60	1	> 10	~ 3
SFV 120	SGV 120	12	50	0,25	3	60	1	> 10	~ 3

Verpackung: im Karton
Packaging: in a cardboard box
Emballage: dans un carton